SENSE COMMERCIAL

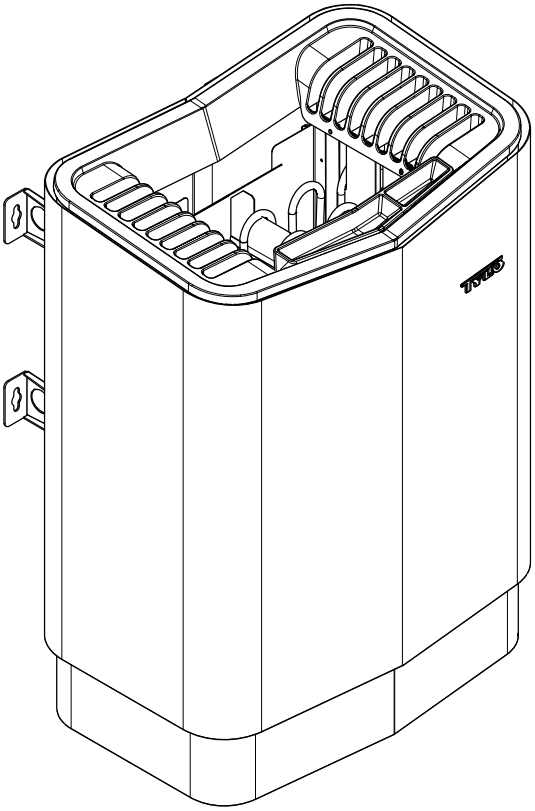

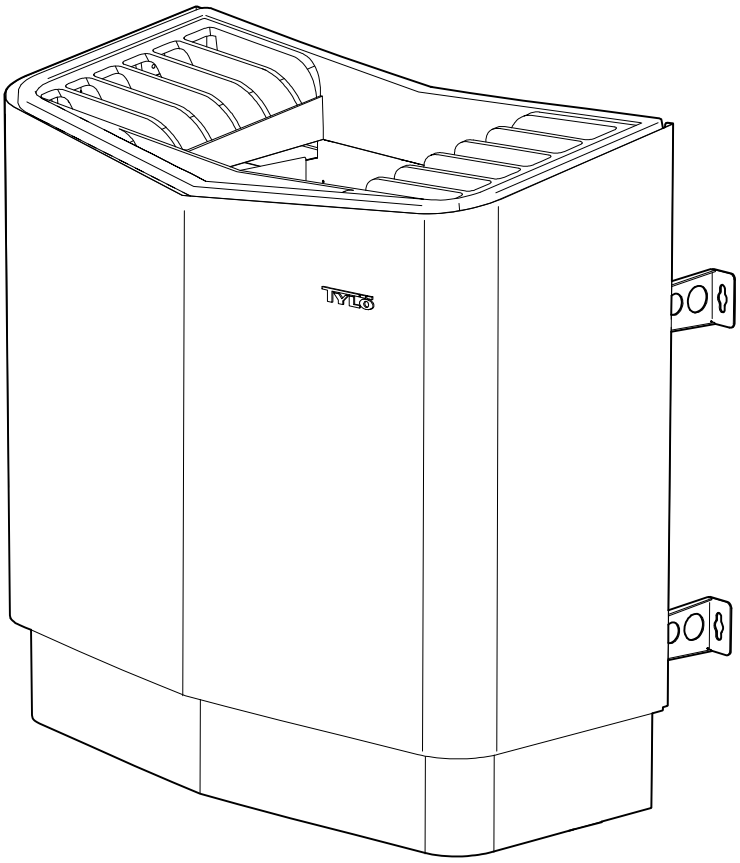

SVENSKA
INSTALLATIONSANVISNING

ENGLISH
INSTALLATION GUIDE

DEUTSCH
INSTALLATIONSANLEITUNG

FRANÇAIS
NOTICE D'INSTALLATION

РУССКИЙ
ИНСТРУКЦИИ ПО УСТАНОВКЕ

POLSKI
INSTRUKCJA INSTALACJI

NEDERLANDS
INSTALLATIEHANDLEIDING

2900 5300

TYLÖ®
for the senses

WARNUNG!

- ***Schlechte Belüftung oder eine falsch positionierte Heizung können Pyrolyse verursachen. Unter Umständen besteht Brandgefahr.***
- ***Bei nicht ausreichender Isolierung der Saunakabine besteht möglicherweise Brandgefahr.***
- ***Bei Verwendung ungeeigneter Werkstoffe in der Saunakabine (Spanplatten, Gipskarton etc.) besteht möglicherweise Brandgefahr.***
- ***Die Heizung muss von einem qualifizierten Elektriker nach den geltenden Vorschriften angeschlossen werden.***
- ***Pro Saunakabine darf nicht mehr als eine Heizung installiert werden.***
- ***Die Entlüftung darf nicht ins Freie führen. Andernfalls wird möglicherweise die Entlüftungsrichtung umgekehrt, was den Überhitzungsschutz der Heizung beeinträchtigen kann.***
- ***Freiräume über dem Saunadach dürfen nur dann verschlossen werden, wenn mindestens eine Belüftungsöffnung in derselben Wand gelassen wird, in der auch die Saunatür montiert ist.***
- ***Prüfen Sie stets, ob die Heizung an die richtige Netz-/Phasenspannung angeschlossen ist.***
- ***Personen mit körperlicher oder geistiger Behinderung sowie Personen, die nicht über ausreichende Kenntnisse und Erfahrungen in der Bedienung der Anlage verfügen (zum Beispiel Kinder), müssen von einer für ihre Sicherheit verantwortlichen Person eingewiesen oder beaufsichtigt werden.***
- ***Beim Berühren der oberen Teile der Heizung besteht Verbrennungsgefahr. Tylö empfiehlt, grundsätzlich das Heizungsgitter zu verwenden.***
- ***Lassen Sie Kinder grundsätzlich nicht in der Nähe der Heizung spielen.***
- ***Personen mit schlechter Gesundheit wird von Saunabesuchen abgeraten. Konsultieren Sie einen Arzt.***
- ***Duftkonzentrate und ähnliche Produkte können sich entzünden, wenn sie direkt auf die Steine geschüttet werden.***
- ***Das Abdecken der Heizung kann einen Brand verursachen.***
- ***Schütten Sie kein Wasser in den Duftkonzentratbehälter, sobald sich dieser erwärmt hat, da andernfalls möglicherweise kochendes Wasser auf die Saunainsassen spritzt. Stellen oder setzen Sie sich nicht vor die Heizung, während Wasser in den Duftkonzentratbehälter geschüttet wird, da plötzlich heißes Wasser heraussprühen kann.***
- ***Wenn sich Kies und Steinchen in der Steinekammer sammeln, wird möglicherweise der Heizstab beschädigt. Grund dafür ist eine Überhitzung wegen der unzureichenden Luftzufuhr.***
- ***Der Saunaraum bzw. die Saunakabine muss inspiziert werden, bevor der Timer neu gestartet oder die Anlage per Fernsteuerung eingeschaltet wird.***
- ***Der Saunaraum bzw. die Saunakabine muss inspiziert werden, bevor die Anlage in den Standby-Modus versetzt wird, um sie per Zeitvorwahl zu starten.***
- ***Thermostatfühler müssen so installiert werden, dass sie nicht durch einströmende Luft beeinflusst werden.***
- ***Die Tür des Saunaraums bzw. der Saunakabine ist mit einer Anlaufsperre ausgestattet, die den Standby-Modus für die Fernsteuerung deaktiviert, wenn die Sauna- bzw. Kabinentür geöffnet wird, während der Standby-Modus für die Fernsteuerung eingestellt ist.***
- ***In der Festverdrahtung müssen gemäß Anschlussvorschriften Vorrichtungen zur Trennung eingebaut sein.***
- ***Die Anlage kann von Kindern ab 8 Jahren, Menschen mit eingeschränkten körperlichen, sensorischen oder geistigen Fähigkeiten oder Personen, die nicht über ausreichende Kenntnisse und Erfahrung in der Bedienung der Anlage verfügen, benutzt werden, sofern sie entsprechend beaufsichtigt werden bzw. über den sicheren Umgang mit der Anlage und mögliche Gefahren unterrichtet worden sind.***
- ***Kinder sollten nicht mit der Anlage spielen.***
- ***Die Reinigung und vom Benutzer vorgenommene Wartungsarbeiten sollten nur dann von Kindern durchgeführt werden, wenn diese unter Beaufsichtigung stehen.***

VOR DER INSTALLATION

Teile

Vergewissern Sie sich, dass die Verpackung folgende Teile enthält:

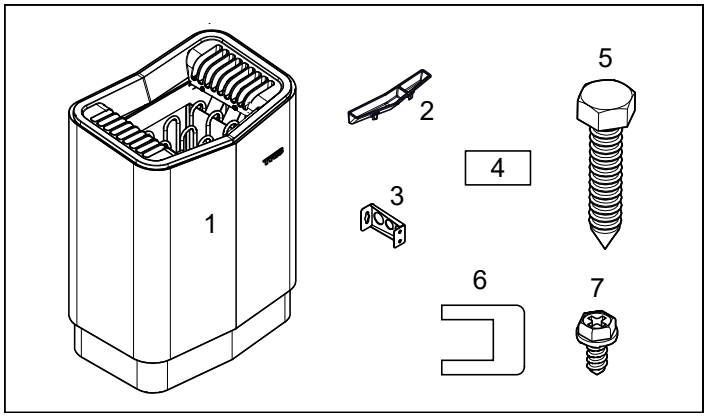

Abb. 1: Teile des Saunaofens Sense Commercial 6-8

1. Saunaofen
2. Kräuterschale/Luftbefeuchter
3. Halterungen x 4 Stck.
4. Warnaufkleber in zehn Sprachen
5. Halterungsschrauben x 4 Stck.
6. Überbrückungsblech x 3 Stck.
7. Sicherungsschraube B8x9,5 x 1 Stck.

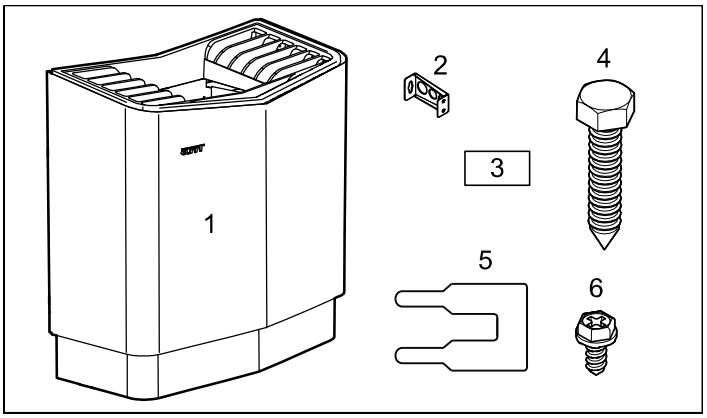

Abb. 2: Teile des Saunaofens Sense Commercial 10-20

1. Saunaofen
2. Halterungen x 4 Stck.
3. Warnaufkleber in zwölf Sprachen
4. Halterungsschrauben x 4 Stck.
5. Überbrückungsblech x 3 Stck.
6. Halterungsschrauben/Sicherungsschraube B8x9,5 x 9 Stck.

Wenden Sie sich an Ihren Händler, wenn ein Teil fehlt

Folgende elektronische Steuerungen mit Relaisbox Commercial/ Commercial Lite sind kompatibel mit Sense Commercial: Pure und Elite.
Folgende mechanische Steuerungen sind kompatibel mit Sense Commercial 6-8-10 kW: TS 16 und Sense Commercial 6-8-10-16 kW: TS 30.
Siehe separate Anleitungen.

Installationsanforderungen

Vergewissern Sie sich, dass die folgenden Voraussetzungen erfüllt sind, um die sichere Verwendung der Heizung zu gewährleisten:

- Das Kabel (EKK) bzw. die Kabelführung (Fk) zum Anschließen der Heizung muss außerhalb der Wärmeisolierung verlaufen.
- Die Kabel müssen ordnungsgemäß verlegt werden (siehe Anschlussdiagramm/Schaltplan auf Seite 30).
- Der Sicherungswert (A) und der Netzkabelquerschnitt (mm²) müssen für die Heizung geeignet sein (siehe Anschlussdiagramm/Schaltplan auf Seite 30).
- Die Saunabelüftung muss den Anweisungen aus diesem Handbuch entsprechen (siehe Abschnitt „Positionierung der Belüftungsöffnung“ auf Seite 26 und Abschnitt „Positionierung des Entlüftungsöffnung“ auf Seite 27).
- Die Position der Saunaheizung, des Bedienpanels und der Sensoren muss den Anweisungen aus diesem Handbuch entsprechen.
- Die Heizungsleistung (kW) muss an das Volumen (m³) der Sauna angepasst sein (siehe Tabelle 1 auf Seite 24). Das Mindest-/ Maximalvolumen darf nicht unter- bzw. überschritten werden.

***HINWEIS!** Eine Ziegelwand ohne Wärmeisolierung verlängert die Aufwärmzeit. Ein Quadratmeter Decken- oder Wandverputz entspricht einem zusätzlichen Saunavolumen von 1,2 bis 2,0 Kubikmetern.*

Tabelle 1: Leistung und Saunavolumen

Leistung in kW	Saunavolumen min./max. m³
6,6	4-8
8	6-12
10,7	10-18
16	15-35
20	22-43

GEFAHR! Schlechte Belüftung oder eine falsch positionierte Heizung können Pyrolyse verursachen. Unter Umständen besteht Brandgefahr.

GEFAHR! Bei nicht ausreichender Isolierung der Saunakabine besteht möglicherweise Brandgefahr.

GEFAHR! Bei Verwendung ungeeigneter Werkstoffe in der Saunakabine (Spanplatten, Gipskarton etc.) besteht möglicherweise Brandgefahr.

GEFAHR! Die Heizung muss von einem qualifizierten Elektriker nach den geltenden Vorschriften angeschlossen werden.

Installationswerkzeuge

Für das Installieren und Anschließen werden folgende Werkzeuge benötigt:

- Wasserwaage
- Rollgabelschlüssel
- Bohrmaschine
- Schraubendreher

Installationsplanung

Bevor Sie mit der Installation Ihrer Saunaheizung beginnen:

- Planen Sie die Positionierung der Saunaheizung (siehe „Positionierung der Heizung - normale Installation“ auf Seite 25).
- Planen Sie die Positionierung des Bedienpanels (zulässige Positionen sind der beiliegenden Anleitung für das Bedienpanel zu entnehmen).
- Planen Sie die Sensorpositionierung (siehe Abbildungen 5 und 7 auf Seite 25 und 26).
- Positionieren Sie die Belüftungsöffnung (siehe „Positionierung der Belüftungsöffnung“ auf Seite 26).
- Positionieren Sie die Entlüftungsöffnung (siehe „Positionierung der Entlüftungsöffnung“ auf Seite 27).
- Planen Sie die Elektroinstallation (siehe Anschlussdiagramm/ Schaltplan auf Seite 30).

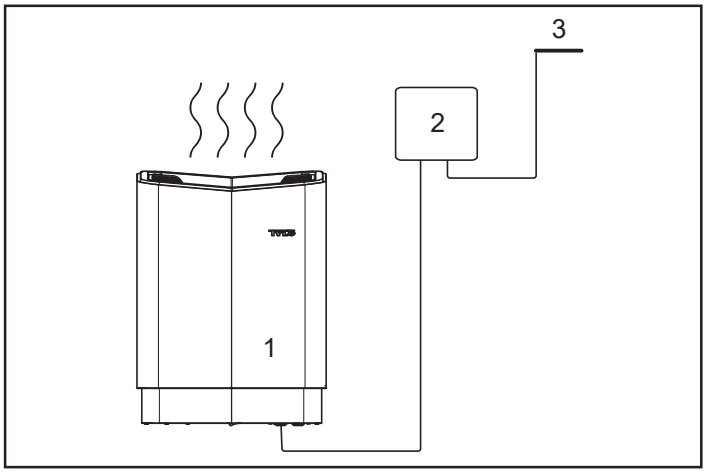

Abb. 3: Schematische Übersicht über die Installation für Steuerung TS 16 und TS 30

1. Saunaofen
2. Steuerung (wird außerhalb der Sauna platziert)
3. Sensor (nicht verlängerbar)

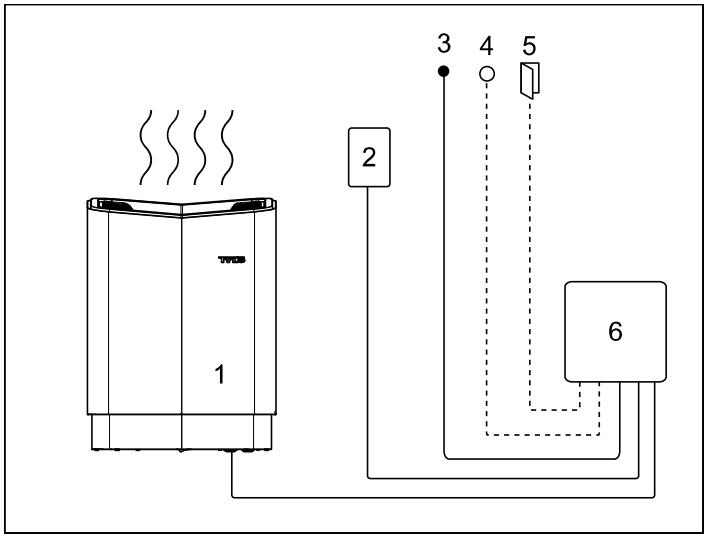

Abb. 4: Schematische Übersicht über die Installation für Steuerung Pure, Elite

1. Saunaofen
2. Steuerung
3. Sensor (verlängerbar)
4. Externer Ein/Aus-Schalter (optional, Funktion erfordert Türkontakt)
5. Türkontakt (optional)
6. Relaisbox RB Commercial/RB Commercial Lite (wird außerhalb der Sauna platziert)

Position der Steuerung (TS-Gerät)

TS-Geräte sind thermisch gesteuert und mit patentierter geteilter Leistungsaufnahme ausgestattet. Sie werden an der Wand oder in die Wand eingelassen montiert.

Bei versenkter Montage muss die Steuerung immer an der Rückseite isoliert sein. Die Länge des Kapillarrohrs beträgt 1.850 mm. Es ist auch in einer Länge von 5.000 mm erhältlich.

Positionierung der Heizung - normale Installation

> ⚠ ***GEFAHR! Pro Saunakabine darf nicht mehr als eine Heizung installiert werden.***

Positionieren Sie die Saunaheizung:

- an derselben Wand wie die Tür (oder an der Seitenwand, wenn der Abstand zur Türwand sehr klein ist). Die Heizung kann auch in einer Nische platziert werden (siehe Abbildung 7).
- Positionieren Sie die Heizung in sicherem Abstand zum Boden, zu den Seitenwänden und zu Innenrauminstallationen (siehe Abbildung 5).

Positionieren Sie den Sensor, wie im Bild gezeigt (siehe Abbildung 5).

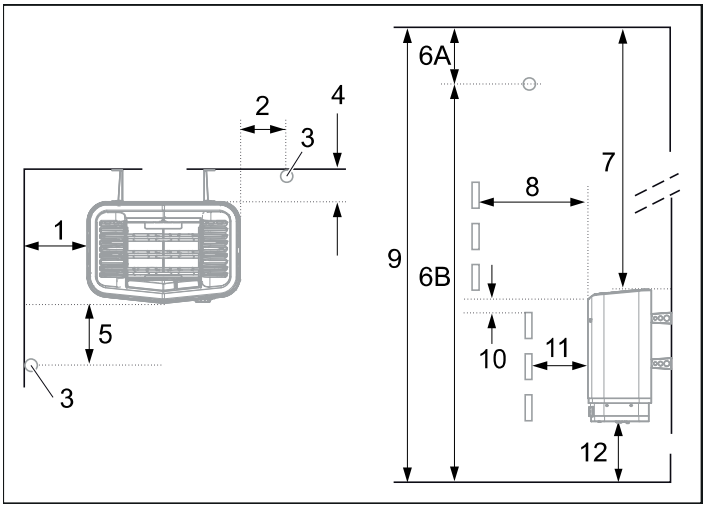

Abbildung 5: Positionierung der Heizung - normale Installation

1. Mindestabstand zur Seitenwand:
   Sense Commercial 6-8: 110 mm
   Sense Commercial 10-16-20: 150 mm
2. Sensorposition Variante 1:
   Sense Commercial 6-8: 300 mm Abstand zur Heizung
   Sense Commercial 10-16-20: 500-1500 mm Abstand zur Heizung
3. Sensor
4. Mindestabstand zur Rückwand (Sense Commercial 6-8 mit Füßen): 95 mm
5. Sensorposition Variante 2:
   Sense Commercial 6-8: 300 mm Abstand zur Vorderseite der Heizung
   Sense Commercial 10-16-20: 500-1500 mm Abstand zur Vorderseite der Heizung
6. Sensorposition:
   6A. Sense Commercial 6-8: 150 mm Abstand zur Decke
   6B. Sense Commercial 10-16-20: 1500 mm Abstand zur Boden
7. Mindestabstand zur Decke:
   Sense Commercial 6-8: 1030 mm
   Sense Commercial 10-16-20: 1270 mm
8. Mindestabstand zu Innenrauminstallationen:
   Sense Commercial 6-8: 100 mm
   Sense Commercial 10-16-20: 400 mm
9. Mindestdeckenhöhe:
   Sense Commercial 6-8-10: 1900 mm
   Sense Commercial 16-20: 2100 mm
10. Mindestabstand: 20 mm
11. Mindestabstand zu Innenrauminstallationen:
    Sense Commercial 6-8: 30 mm
    Sense Commercial 10-16-20: 200 mm
12. Abstand zum Boden: 270 mm (Sense Commercial 6-8 mit Füßen: 100 mm)

Wenn die Wand, an der der Fühler installiert werden soll, aus einem sehr wärmeabsorbierenden Material (Beton, Ziegel etc.) oder aus gehärtetem Glas besteht, kann der Fühler in dem in Abbildung 6 gezeigten Abstand zur Heizung installiert werden.

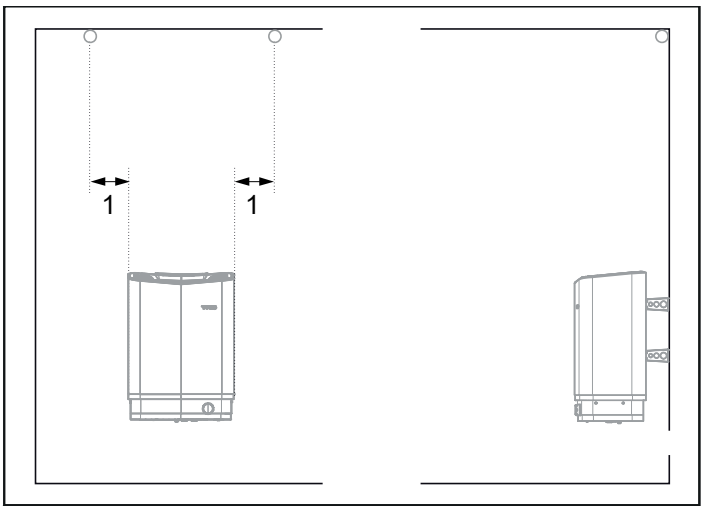

Abbildung 6: Sensorinstallation an der Decke auf der Mittellinie der Heizung von vorn und von der Seite gesehen.

1. 300 mm

Positionierung der Heizung - Nischeninstallation

So positionieren Sie die Heizung in einer Nische:

1. Positionieren Sie die Heizung in sicherem Abstand zum Boden, zu den Seitenwänden und zu Innenrauminstallationen (siehe Abbildung 7).
2. Positionieren Sie den Sensor, wie im Bild gezeigt (siehe Abbildung 7).

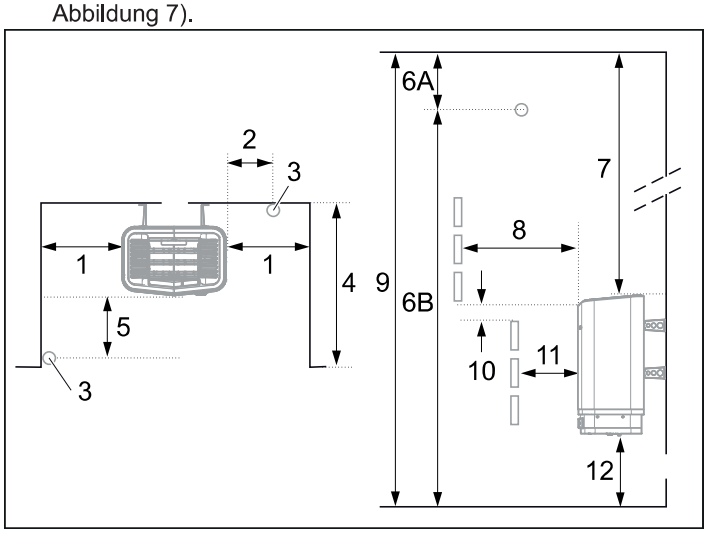

Abbildung 7: Positionierung der Heizung - Nischeninstallation

1. Mindestabstand zur Seitenwand:
   Sense Commercial 6-8: 110 mm
   Sense Commercial 10-16-20: 350 mm
2. Sensorposition Variante 1:
   Sense Commercial 6-8: 300 mm Abstand zur Heizung
   Sense Commercial 10-16-20: 500-1500 mm Abstand zur Heizung
3. Sensor
4. max. 1000 mm
5. Sensorposition Variante 2:
   Sense Commercial 6-8: 300 mm Abstand zur Vorderseite der Heizung
   Sense Commercial 10-16-20: 500-1500 mm Abstand zur Vorderseite der Heizung
6. Sensorposition:
   6A. Sense Commercial 6-8: 150 mm Abstand zur Decke
   6B. Sense Commercial 10-16-20: 1500 mm Abstand zur Boden
7. Mindestabstand zur Decke:
   Sense Commercial 6-8: 1030 mm
   Sense Commercial 10-16-20: 1270 mm
8. Mindestabstand zu Innenrauminstallationen:
   Sense Commercial 6-8: 100 mm
   Sense Commercial 10-16-20: 400 mm
9. Mindestdeckenhöhe:
   Sense Commercial 6-8-10: 1900 mm
   Sense Commercial 16-20: 2100 mm
10. Mindestabstand: 20 mm
11. Mindestabstand zu Innenrauminstallationen:
    Sense Commercial 6-8: 30 mm
    Sense Commercial 10-16-20: 200 mm
12. Abstand zum Boden: 270 mm (Sense Commercial 6-8 mit Füßen: 100 mm)

Positionierung des Bedienpanels (Pure, Elite)

Bei der Positionierung des Bedienpanels müssen die vorgeschriebenen Sicherheitsabstände eingehalten werden.

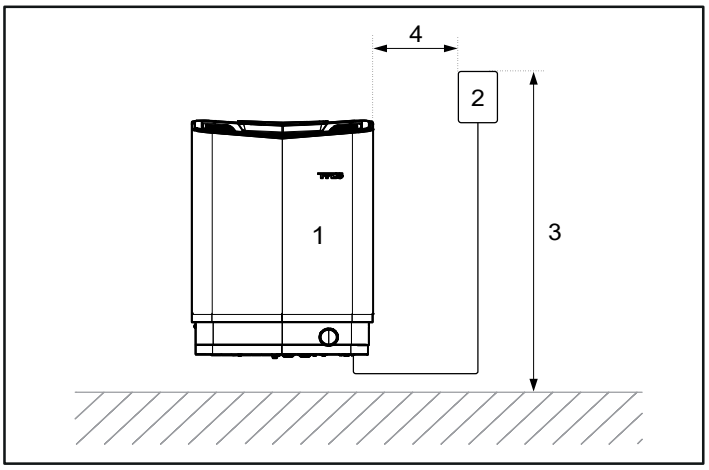

Abbildung 8: Sicherheitsabstand, Bedienpanel Pure, Elite

1. Heizung
2. Bedienpanel
3. max. 900 mm
4. min. 300 mm

Positionierung der Belüftungsöffnung

Bringen Sie die Belüftungsöffnung gerade durch die Wand unter der Mittellinie der Heizung an.

Die Belüftungsöffnung für eine Familiensauna hat einen Querschnitt von ca. 125 cm².

Die Luftzirkulation der Tür muss der Warmluftzirkulation der Heizung entsprechen.

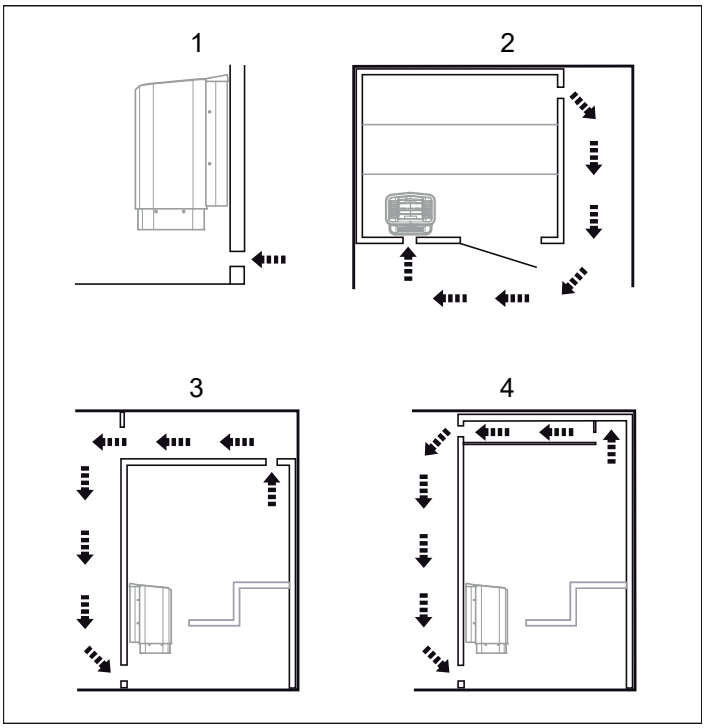

Abbildung 9: Positionierung der Be- und Entlüftungsöffnungen

1. Position der Belüftungsöffnung
2. Position der Entlüftungsöffnung (durch Saunawand)
3. Position der Entlüftungsöffnung (durch Hohlraum)
4. Position der Entlüftungsöffnung (durch Schacht)

Positionierung der Entlüftungsöffnung

GEFAHR! Die Entlüftung darf nicht ins Freie führen. Andernfalls wird möglicherweise die Entlüftungsrichtung umgekehrt, was den Überhitzungsschutz der Heizung beeinträchtigen kann.

GEFAHR! Freiräume über dem Saunadach dürfen nur dann verschlossen werden, wenn mindestens eine Belüftungsöffnung in derselben Wand gelassen wird, in der auch die Saunatür montiert ist.

Positionieren Sie die Entlüftungsöffnung
- im größtmöglichen Abstand zur Belüftungsöffnung, also beispielsweise schräg gegenüber (siehe Abbildung 9).
- hoch oben an der Wand oder in der Decke (siehe Abbildung 9).
- so, dass sie in denselben Raum entlüftet, zu dem auch die Tür und die Entlüftungsöffnung führen.

Die Entlüftungsöffnung muss denselben Querschnitt haben wie die Belüftungsöffnung.
Achten Sie darauf, dass die Entlüftung geöffnet ist.
Von einer mechanischen Belüftung wird abgeraten. Grund dafür ist das Risiko eines unzureichenden Luftaustauschs, wodurch der Überhitzungsschutz der Heizung beeinträchtigt werden kann.

INSTALLATION

Installation der Saunaheizung Sense Commercial 6-8 (Abbildung 10-14)
Am einfachsten ist es, die Heizung liegend auf die Installation vorzubereiten.
So installieren Sie die Heizung:
1. Legen Sie die Heizung so auf den Boden, dass die Vorderseite nach oben zeigt.
2. Drehen Sie die Schrauben heraus und entfernen Sie die Abdeckung (siehe Abbildung 10).

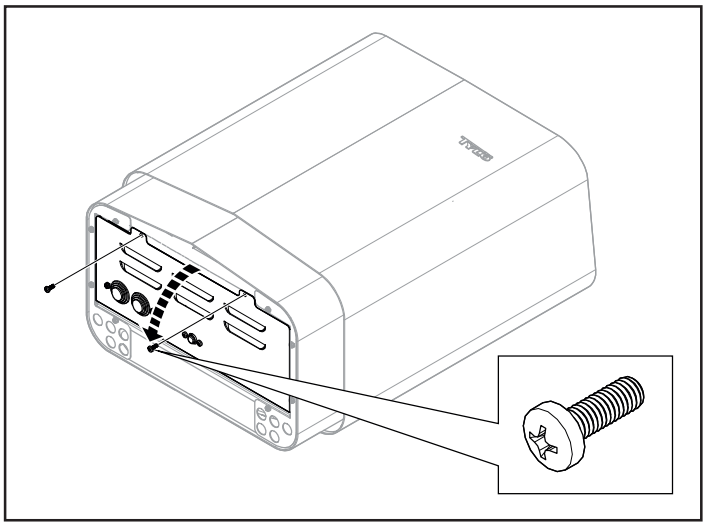

Abbildung 10: Abnehmen/Anbringen der Abdeckung

WARNUNG! Prüfen Sie stets, ob die Heizung an die richtige Netz-/Phasenspannung angeschlossen ist.

Schließen Sie die Heizung mit einer für ortsfeste Anlagen zugelassenen Standardverkabelung an (Fk oder EKK).
Alle Einzeldrähte (Fk) müssen in Kabelführungen (VP) gegen die Heizung geschützt sein.

3. Verbinden Sie das Elektrokabel (1) mit der Klemme (2) (siehe Abbildung 11), wie im Schaltplan gezeigt (siehe Anschlussdiagramm/Schaltplan auf Seite 30).

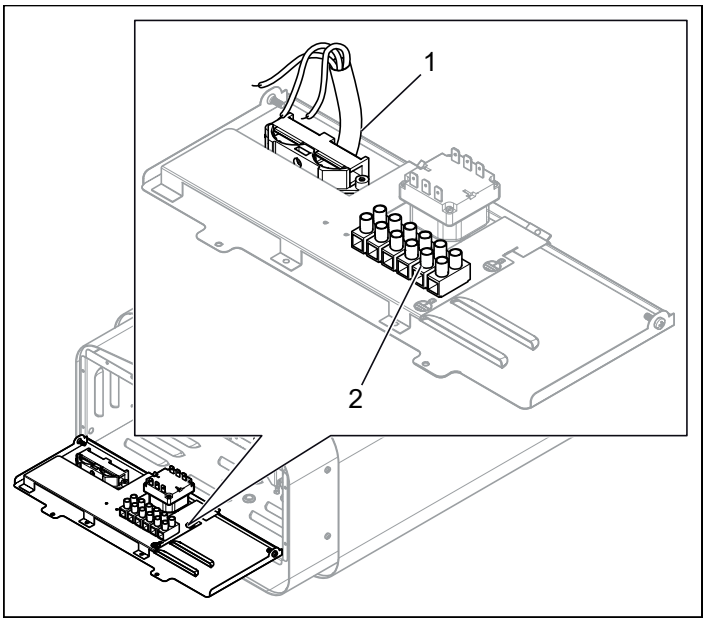

Abb. 11: Stromanschluss
1. Stromkabel
2. Klemme zum Anschluss des Stromkabels

4. Schließen Sie die Steuerung, gegebenenfalls die Relaisbox und gegebenenfalls die Beleuchtung gemäß dem Schaltplan an.
5. Schließen Sie die Abdeckung und drehen Sie die Schrauben ein, siehe Abb. 10.

Hinweis: Wenn alle Schrauben auf der Rückseite gleichzeitig herausgedreht werden, löst sich möglicherweise das Rückwandblech. Befestigen Sie die vier Halterungen deshalb nacheinander an der Heizung.

6. Lösen Sie die ersten beiden Schrauben auf der Rückseite der Heizung und schrauben sie eine der vier Halterungen daran fest. Wiederholen Sie den Vorgang, bis alle Halterungen montiert sind (siehe Abb. 12).

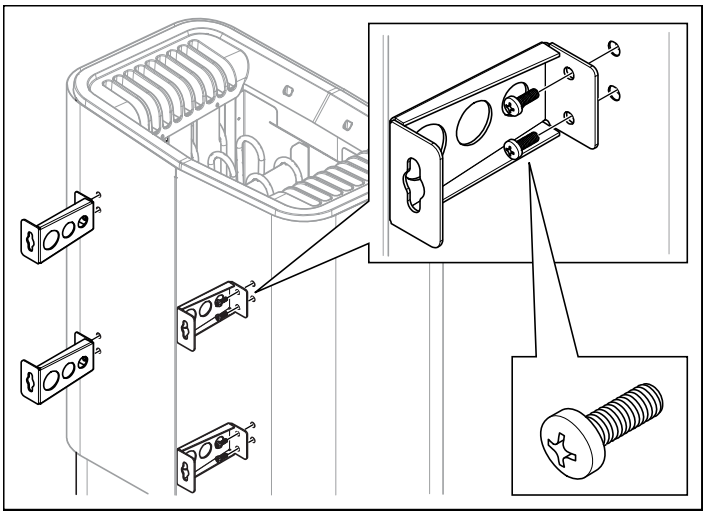

Abbildung 12: Montage der Halterungen an der Heizung

7. Positionieren Sie die Halterungsschrauben unter Beachtung der Maßangaben (siehe Abbildung 13).

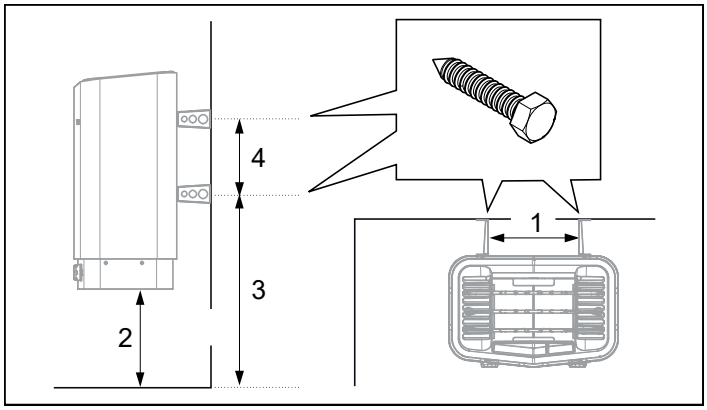

Abbildung 13: Abmessungen
1. 262 mm
2. 270 mm
3. 532 mm
4. 206 mm

8. Montieren Sie das Kräuterbecken / den Luftbefeuchter (siehe Abb. 14).

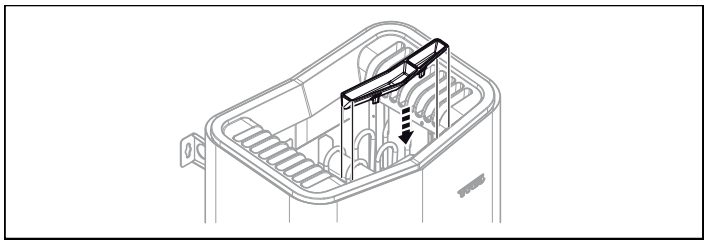

Abbildung 14: Montage des Duftkonzentratbehälters/Luftbefeuchters

Installation der Saunaheizung Sense Commercial 10-20 (Abbildung 15-18)
Am einfachsten ist es, die Heizung liegend auf die Installation vorzubereiten.
So installieren Sie die Heizung:
1. Drehen Sie die Schrauben heraus und entfernen Sie die Abdeckung (siehe Abbildung 15).

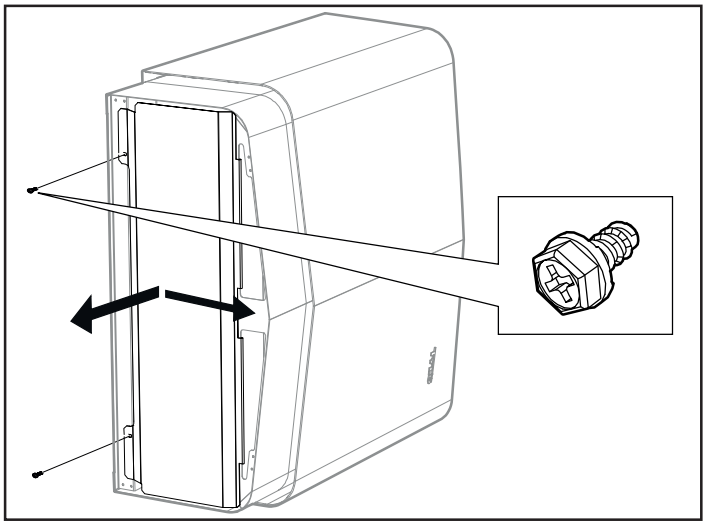

Abbildung 15: Abnehmen/Anbringen der Abdeckung

WARNUNG! Prüfen Sie stets, ob die Heizung an die richtige Netz-/Phasenspannung angeschlossen ist.

Schließen Sie die Heizung mit einer für ortsfeste Anlagen zugelassenen Standardverkabelung an (Fk oder EKK).
Alle Einzeldrähte (Fk) müssen in Kabelführungen (VP) gegen die Heizung geschützt sein.

2. Verbinden Sie das Elektrokabel (1) mit der Klemme (2) (siehe Abbildung 11), wie im Schaltplan gezeigt (siehe Anschlussdiagramm/Schaltplan auf Seite 30).

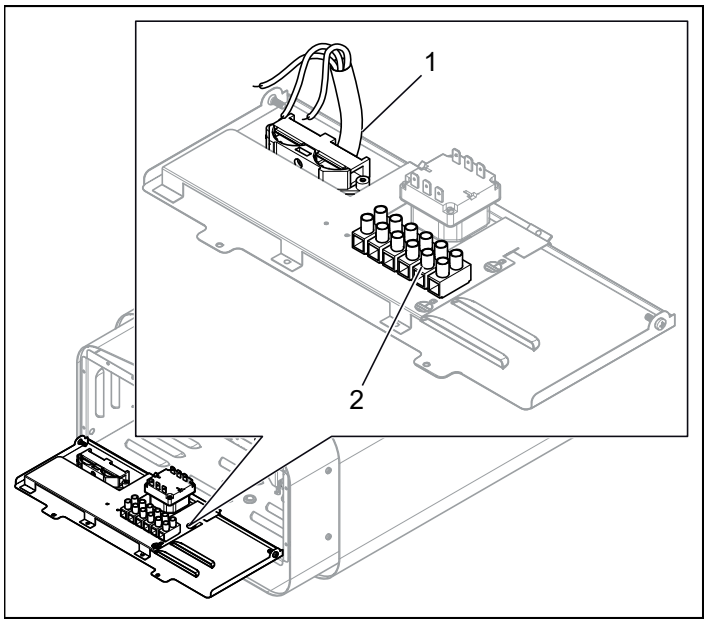

Abb. 16: Stromanschluss
1. Stromkabel
2. Klemme zum Anschluss des Stromkabels

3. Schließen Sie die Steuerung, gegebenenfalls die Relaisbox und gegebenenfalls die Beleuchtung gemäß dem Schaltplan an.
4. Schließen Sie die Abdeckung und drehen Sie die Schrauben ein, siehe Abb. 15.
5. Montage der Halterungen an der Heizung

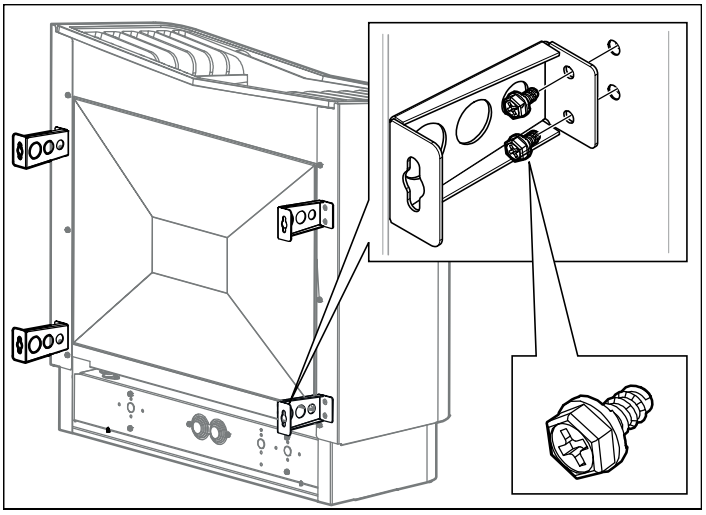

Abbildung 17: Montage der Halterungen an der Heizung

6. Positionieren Sie die Halterungsschrauben unter Beachtung der Maßangaben (siehe Abbildung 18).

Optional 10-16-20 kW (Siehe separate Anleitung).

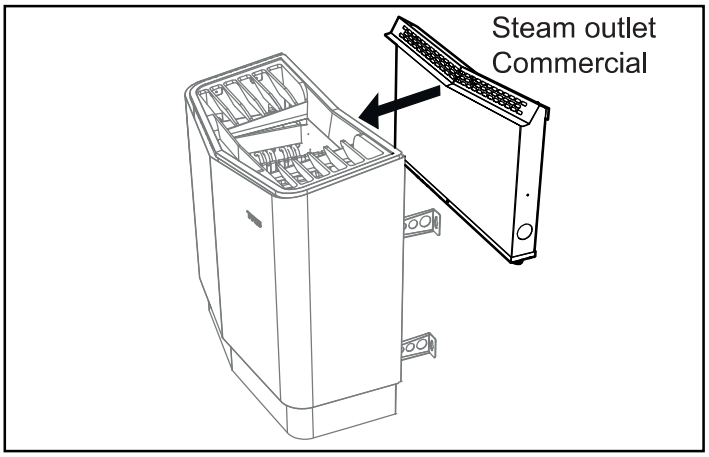

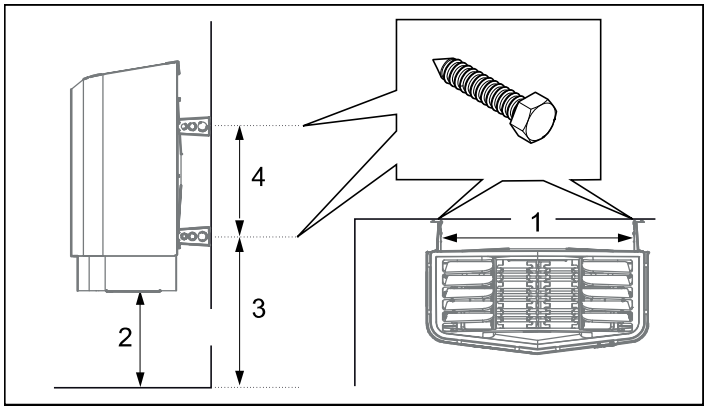

Abbildung 18: Abmessungen

1. 599 mm
2. 270 mm
3. 426 mm
4. 310 mm

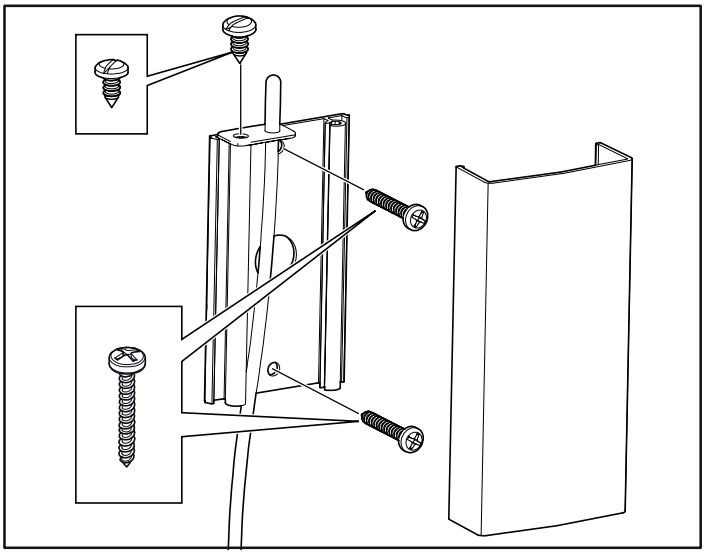

Abbildung 15: Montage des Sensors

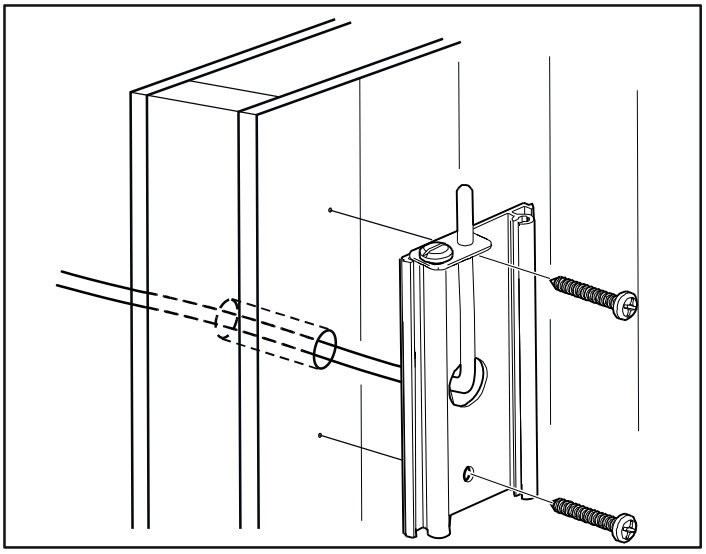

Abbildung 16: Kabelführung durch die Wand.

Installation der Saunaheizung Sense Commercial 6-20 (Abbildung 19-22)

1. Hängen Sie die Heizung an den Schrauben auf (siehe Abb. 19).

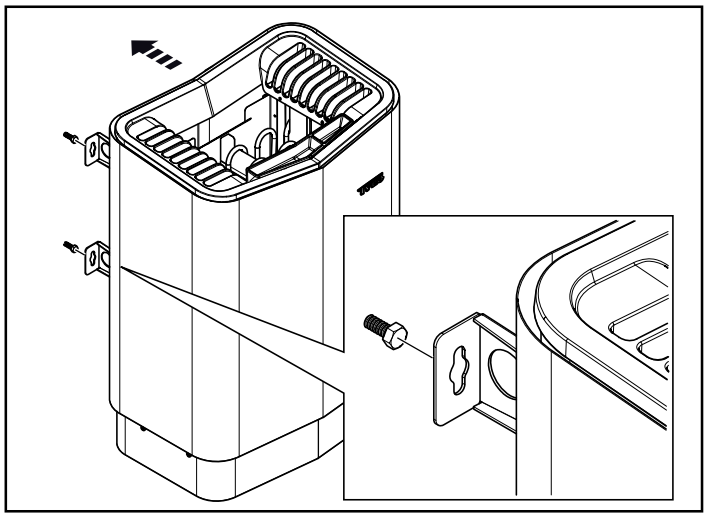

Abbildung 19: Hängen Sie die Heizung auf.

2. Fixieren Sie die Heizung mit der Sicherungsschraube (siehe Abb. 20).

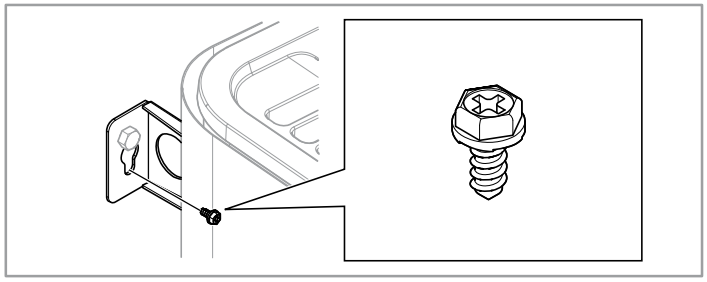

Abbildung 20: Sicherungsschraube für Halterung

3. Montieren Sie den Sensor an der Wand (siehe Abb. 21). Das Thermistorkabel kann ebenfalls durch die Wand geführt werden. Dichten Sie hinter dem Sensor befindliche Löcher in der Wand ab (siehe Abbildung 22). Außerhalb der Sauna kann das Thermistorkabel mit einem Niederspannungskabel (2-adrig) verlängert werden.

Ungewöhnliche Spannungen/Phasennummern
Wenden Sie sich an den Tylö Kundendienst, bevor Sie Spannungen oder Phasennummern anschließen, die nicht im Schaltplan in abgebildet sind.

Externer EIN/AUS-Schalter (optional)
Der externe EIN/AUS-Schalter kann überall außerhalb der Sauna positioniert werden. Allerdings sollte der Abstand zur Heizung nicht zu groß sein, damit die Kabelstrecke keine Spannungsverluste verursacht. Spannungsverluste beeinflussen die LED-Anzeige für den Heizungsstatus (sofern eingebaut und an den Schalter angeschlossen).
Weitere Informationen sind der Anleitung aus dem Lieferumfang des Bedienpanels zu entnehmen.

Türkontakt (optional)
Der Türkontakt ist nötig, um die Kalenderfunktion des Elite Bedienpanels nutzen zu können und die Sauna mit dem externen Schalter oder Mobilfunk-/PC-Apps fernzusteuern.
Siehe Anleitung aus dem Lieferumfang des Bedienpanels.

ANSCHLUSSDIAGRAMM/SCHALTPLAN

SCHALTPLAN 200-240 V~

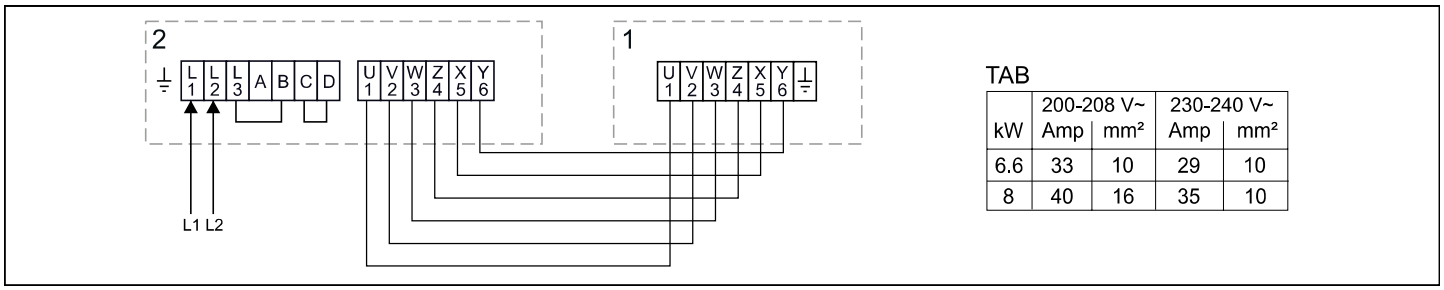

kW	200-208 V~ Amp	200-208 V~ mm²	230-240 V~ Amp	230-240 V~ mm²
6.6	33	10	29	10
8	40	16	35	10

Figure 23: Steuerung TS 30-012, TS 30-6

1. Saunaofen Sense Commercial 6-8
2. Steurung TS 30-012, TS 30-6

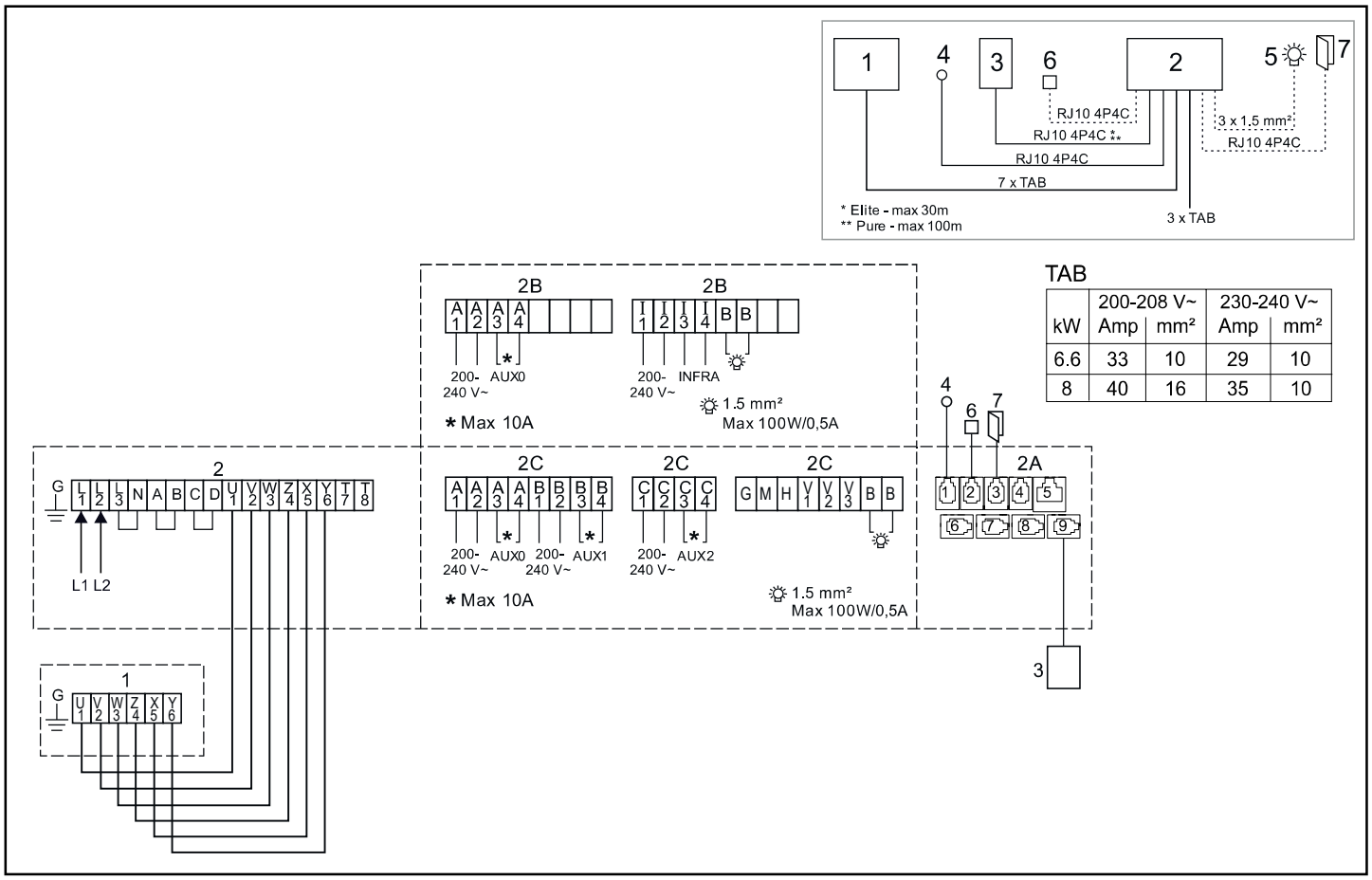

kW	200-208 V~ Amp	200-208 V~ mm²	230-240 V~ Amp	230-240 V~ mm²
6.6	33	10	29	10
8	40	16	35	10

Fig 24: Steuerung Pure, Elite

1. Saunaofen Sense Commercial 6-8
2. Relaisbox RB Commercial/RB Commercial Lite
2A. RB Commercial/RB Commercial Lite PCB
2B. RB Commercial Lite (max. 10.7 kW)
2C. RB Commercial
3. Steurung Pure, Elite
4. Sensor
5. Beleuchtung
6. Externer EIN/AUS-Schalter (optional)
7. Türkontakt (optional)

SCHALTPLAN 200-240 V 3~

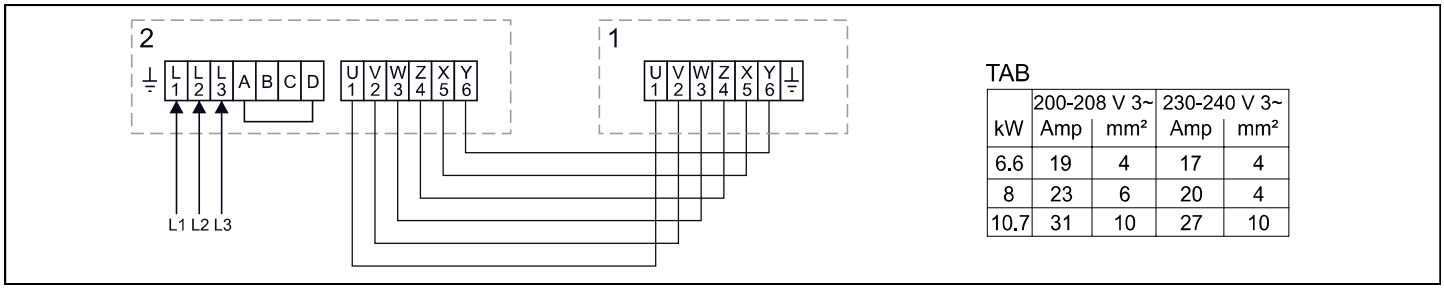

TAB

kW	200-208 V 3~ Amp	200-208 V 3~ mm²	230-240 V 3~ Amp	230-240 V 3~ mm²
6.6	19	4	17	4
8	23	6	20	4
10.7	31	10	27	10

Fig 25: Steuerung TS 30-012, TS 30-6

1. Saunaofen Sense Commercial 6-8-10
2. Steurung TS 30-012, TS 30-6

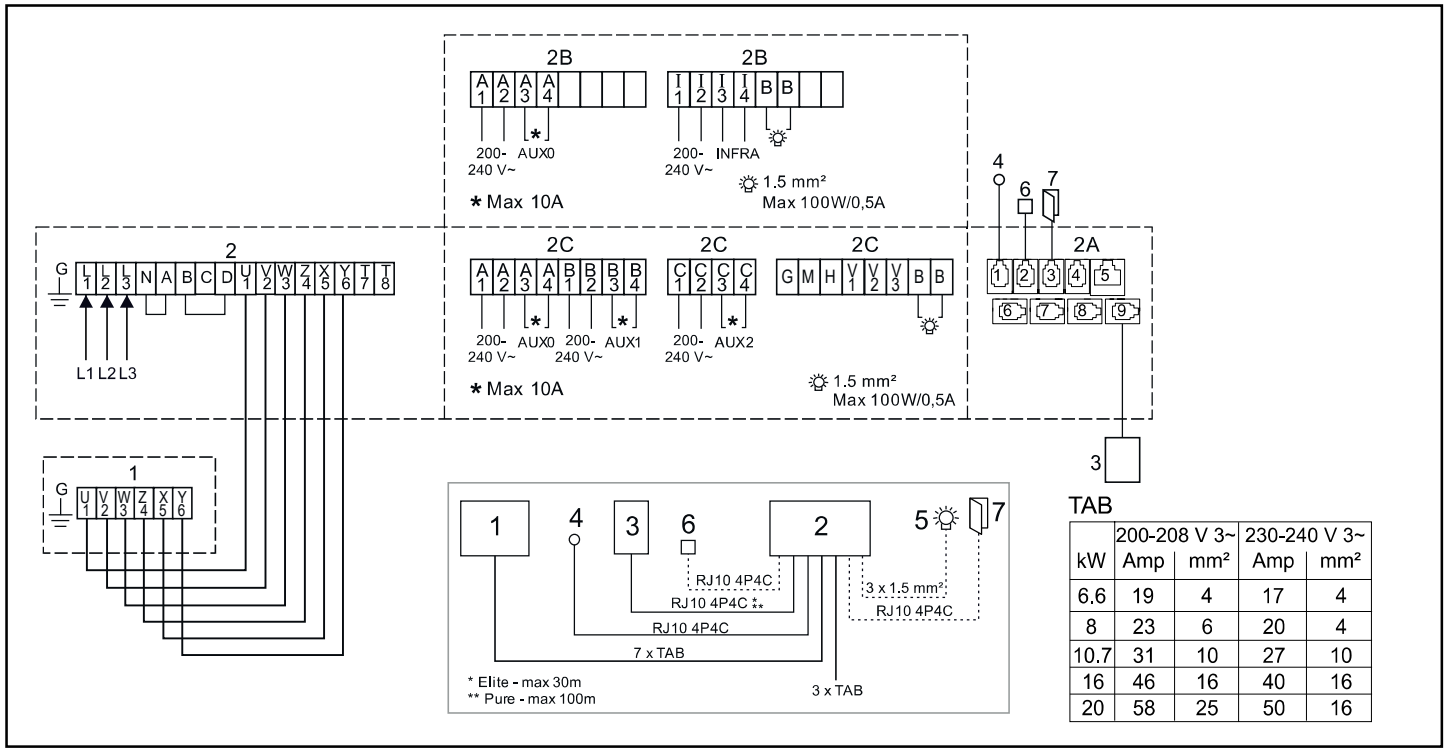

TAB

kW	200-208 V 3~ Amp	200-208 V 3~ mm²	230-240 V 3~ Amp	230-240 V 3~ mm²
6.6	19	4	17	4
8	23	6	20	4
10.7	31	10	27	10
16	46	16	40	16
20	58	25	50	16

Fig 26: Steuerung Pure, Elite

1. Saunaofen Sense Commercial 6-8-10-16-20
2. Relaisbox RB Commercial/RB Commercial Lite
2A. RB Commercial/RB Commercial Lite PCB
2B. RB Commercial Lite
2C. RB Commercial
3. Steurung Pure, Elite
4. Sensor
5. Beleuchtung
6. Externer EIN/AUS-Schalter (optional)
7. Türkontakt (optional)

SCHALTPLAN 400-415 V 3~

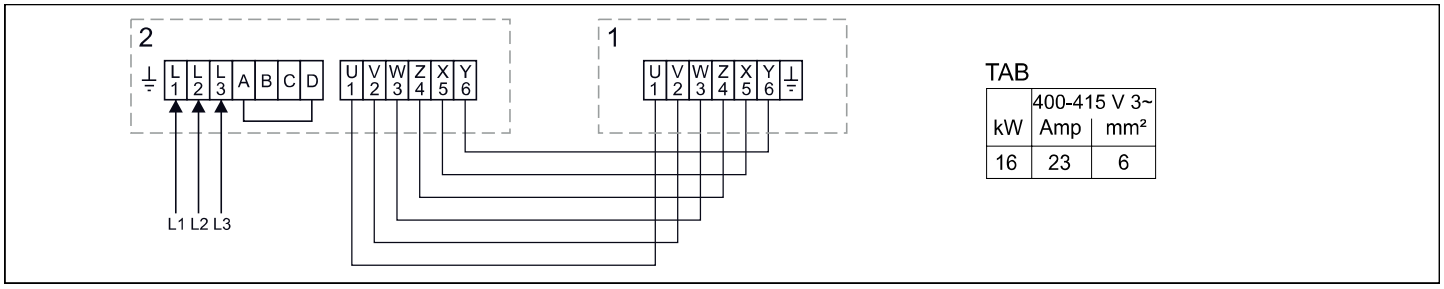

TAB

kW	400-415 V 3~ Amp	400-415 V 3~ mm²
16	23	6

Fig 27: Steuerung TS 30-012, TS 30-6

1. Saunaofen Sense Commercial 16
2. Steurung TS 30-012, TS 30-6

SCHALTPLAN 400-415 V 3~

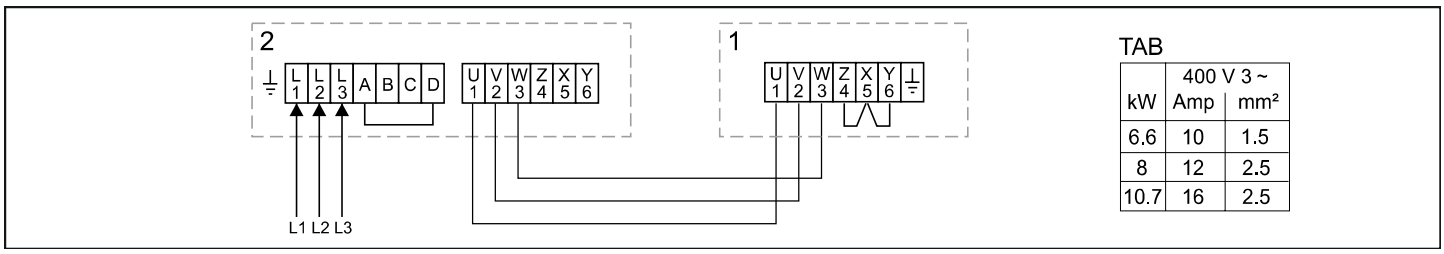

Fig 28: Steuerung TS 30-012, TS 30-6

1. Saunaofen Sense Commercial 6-8-10
2. Steurung TS 30-012, TS 30-6

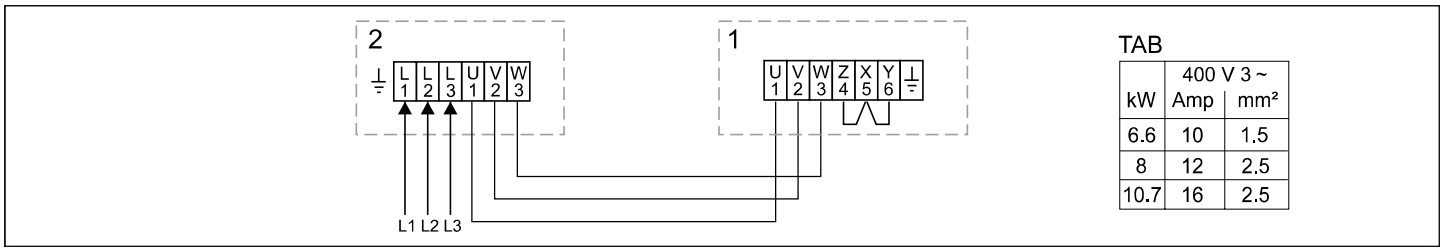

Fig 29: Steuerung TS 16-6

1. Saunaofen Sense Commercial 6-8-10
2. Steurung TS 16-6

SCHALTPLAN 400-415 V 3N~

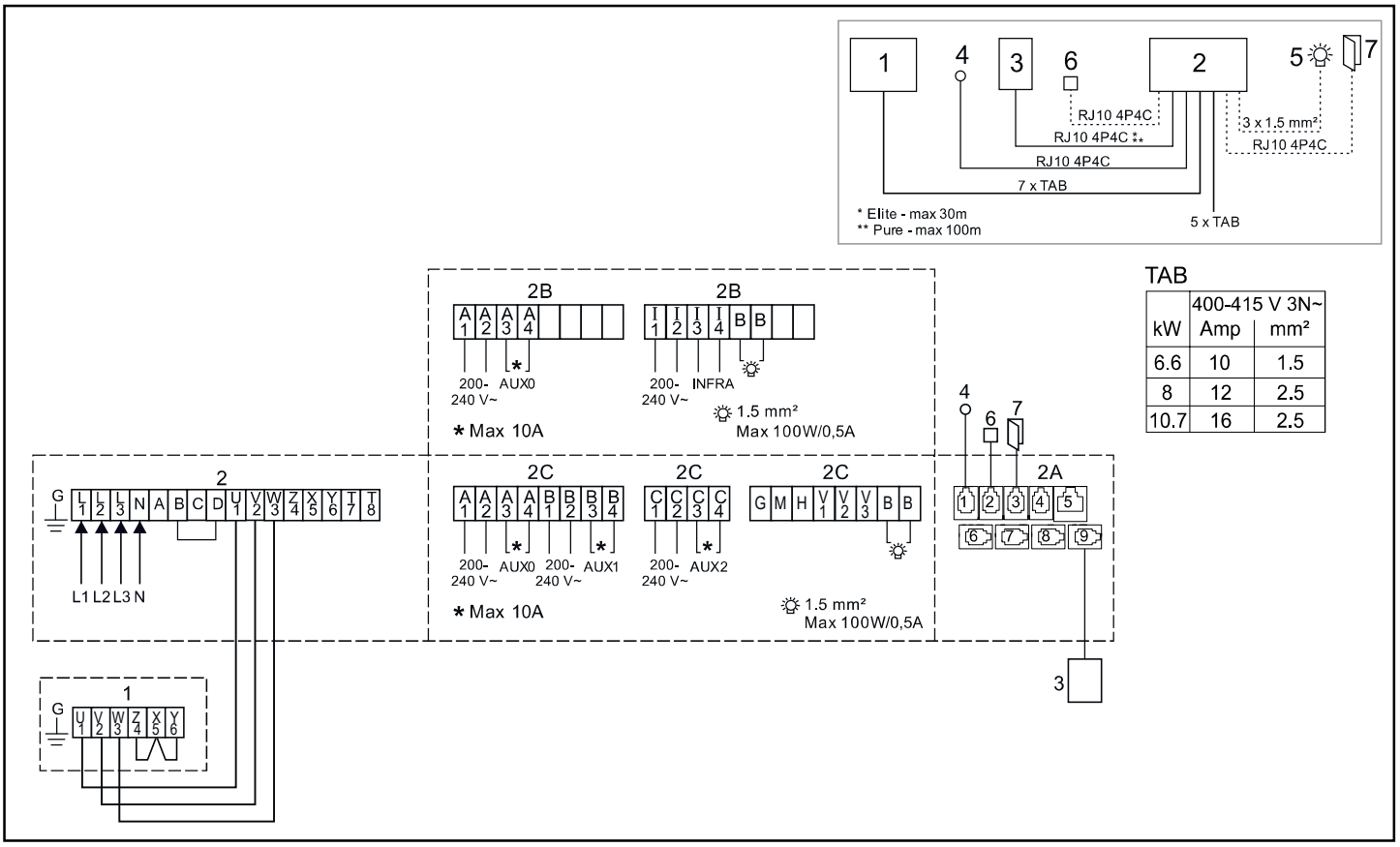

Fig 30: Steuerung Pure, Elite

1. Saunaofen Sense Commercial 6-8-10
2. Relaisbox RB Commercial/RB Commercial Lite

2A. RB Commercial/RB Commercial Lite PCB

2B. RB Commercial Lite

2C. RB Commercial

3. Steurung Pure, Elite
4. Sensor
5. Beleuchtung
6. Externer EIN/AUS-Schalter (optional)
7. Türkontakt (optional)

SCHALTPLAN 400-415 V 3N~

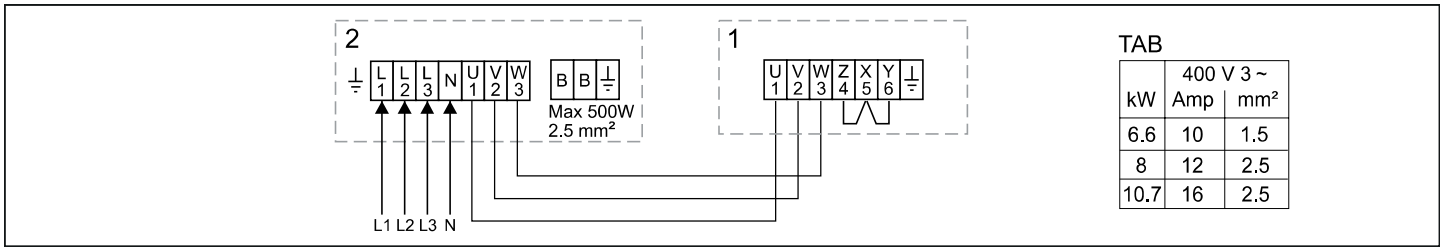

Fig 31: Steuerung TS 16-6B

1. Saunaofen Sense Commercial 6-8-10
2. Steurung TS 16-6B

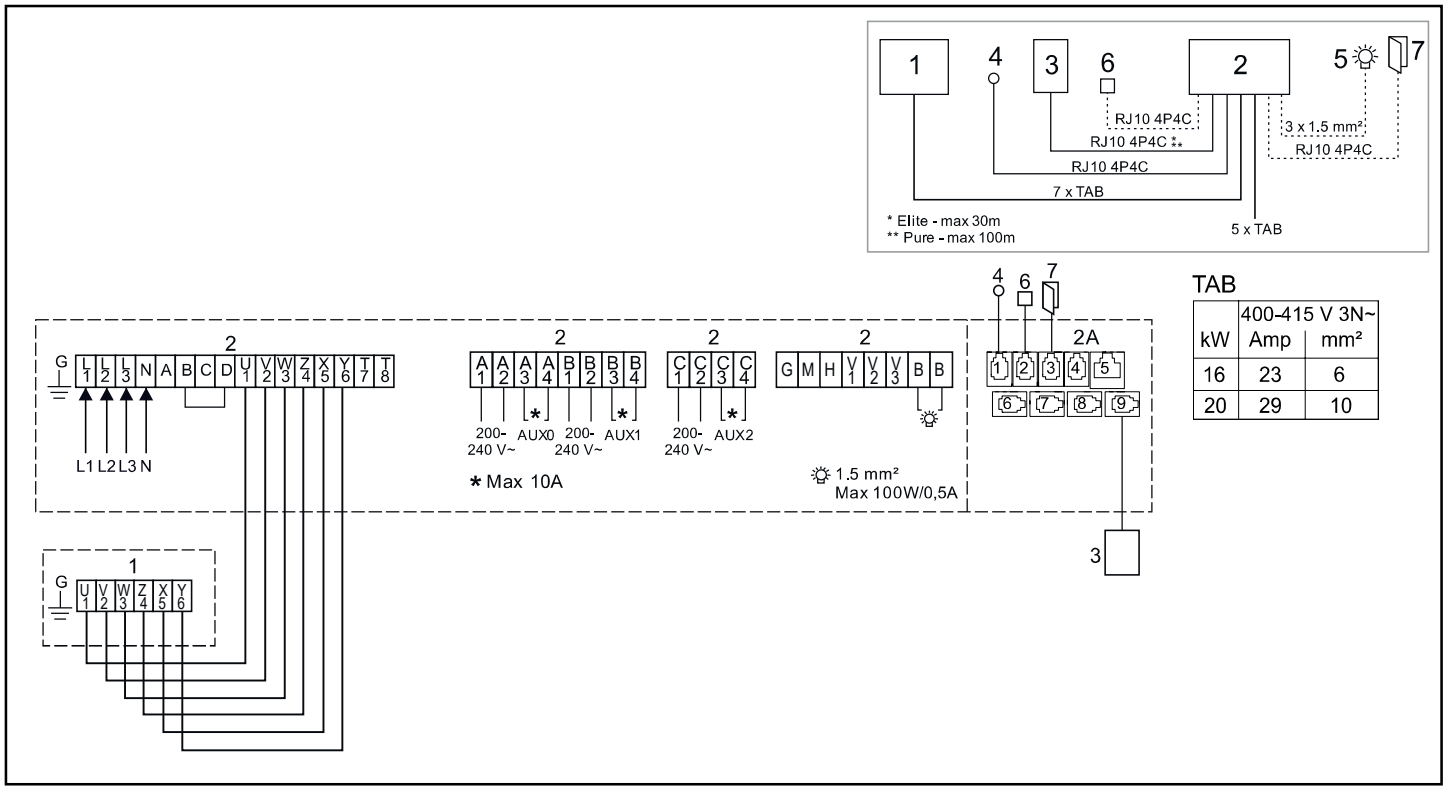

Fig 32: Steuerung Pure, Elite

1. Saunaofen Sense Commercial 16-20
2. Relaisbox RB Commercial
2A. RB Commercial PCB
3. Steurung Pure, Elite
4. Sensor
5. Beleuchtung
6. Externer EIN/AUS-Schalter (optional)
7. Türkontakt (optional)

EIGENINSPEKTION DER INSTALLATION

So prüfen Sie die Installation:

1. Schalten Sie den Ofen ein, siehe Bedienungsanleitung.
2. Vergewissern Sie sich, dass die Steuerung leuchtet (Steuerung Pure, Elite).
3. Schalten Sie den Ofen ein, siehe Bedienungsanleitung.
4. Vergewissern Sie sich, dass alle Heizstäbe warm (rot) werden.

Bitte bewahren Sie diese Anleitung auf!
Sollten Probleme auftreten, wenden Sie sich an den Händler, bei dem Sie das Produkt erworben haben.

© Diese Anweisungen dürfen ohne die vorherige schriftliche Genehmigung von Tylö weder ganz noch teilweise vervielfältigt werden. Tylö behält sich das Recht vor, Änderungen an Material, Bauweise oder Design vorzunehmen.

Sense Commercial 6-8

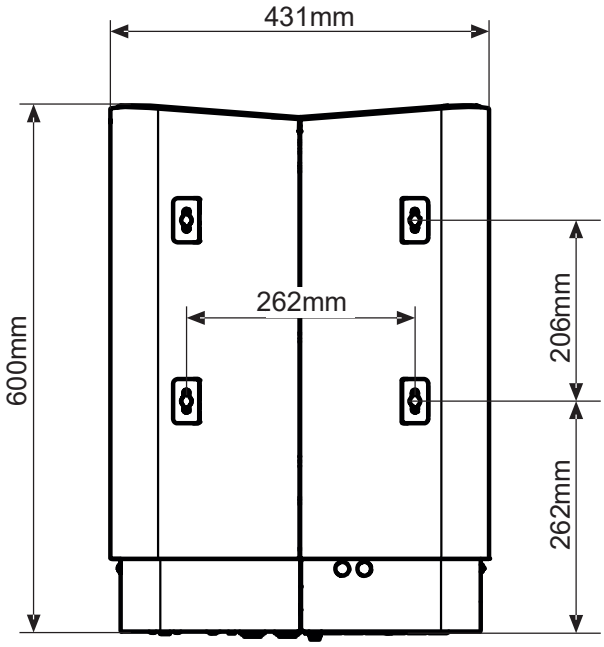

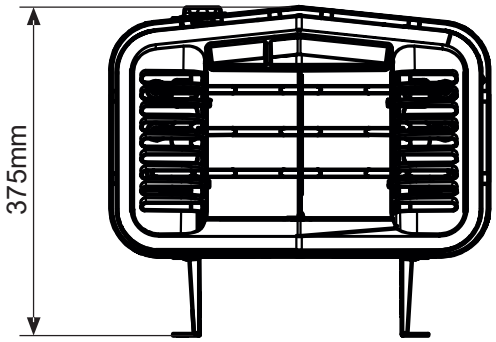
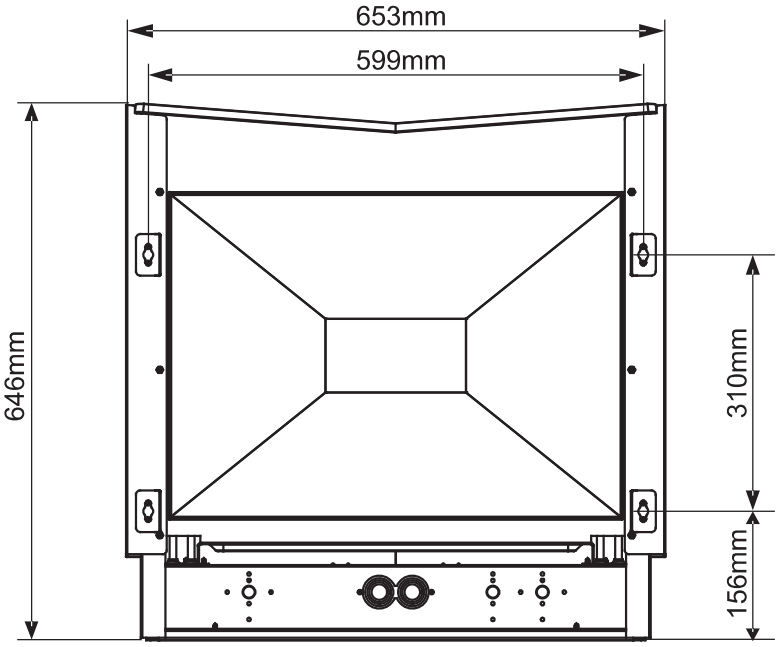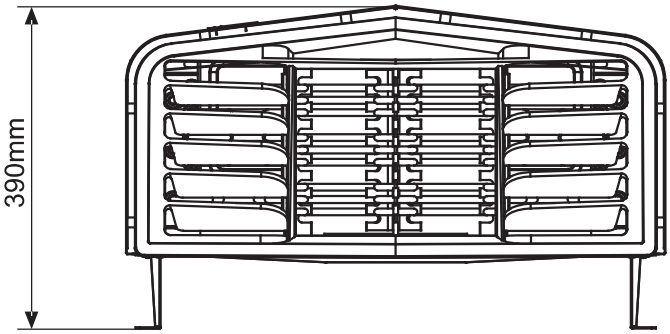
Sense Commercial 10-16-20