WEIGAND

Technisches Datenblatt

EOS Econ H3

Saunasteuergerät für finnische Sauna und Klimabetrieb.

Elektronisches Steuergerät für die finnische Sauna und Klimabetrieb mit mehrsprachiger Menüführung und umfangreichen Funktionen. Für gewerbliche Nutzung.

Ihre Vorteile:

- Großes LCD Display mit mehrsprachiger Menüführung.
- Modernes flaches Gehäuse, nur 58 mm tief.
- Made in Germany - Qualität von EOS

Eigenschaften:

Gehäuse:	Kunststoff, cremeweiß
Anzeige:	LCD Display 65 x 33 mm, mehrzeilig, alphanumerisch, mit Hintergrundbeleuchtung
Menüführung:	12 Sprachen (DE, EN, FR, ES, IT, NL, RU, PL, FI, SE, SLO, CZ)
Temperaturregelung:	30 - 115 °C (trocken), 30 - 70 °C (Bi-O)
Feuchteregelung:	zeitproportional, 10 Schritte, oder nach relativer Feuchte mit Feuchtefühler F2
Heizzeitbegrenzung:	6 Stunden, 12 Stunden oder unendlich
Nachheizen:	30 Min. nach Feuchtebetrieb
Zeitvorwahl:	24 Std. in Echtzeit
Temperaturbegrenzung:	142 °C Sicherheitsbegrenzung
Schaltleistung:	bis 9 kW (Erweiterung mit LSG möglich)
Anschluss:	400 V 3N AC 50 Hz
Montage:	Wandmontage oder teilversenkte Montage
Weitere Funktionen:	Nachheizen (Saunatrocknung), Optional - Bankfühler und Feuchtefühler, Ausgang für Beleuchtung (max. 100 W), Ausgang für Lüfter (max. 100 W), Kindersicherung (Tastensperre), Störmeldungen, Life-Guard, Datenerhalt bei Stromausfall (24 h).

CE EAC IPx4 MADE IN GERMANY

Anschlussplan

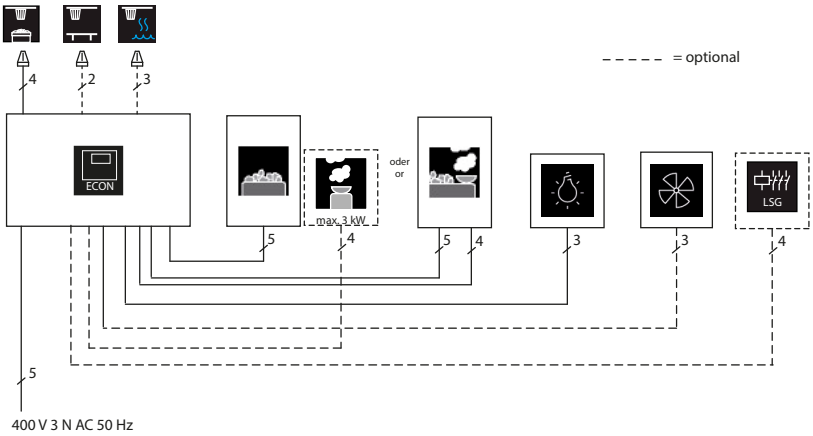

Montage

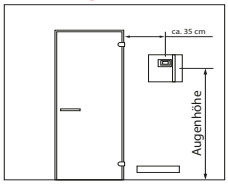

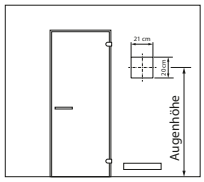

Wandausschnitt bei Montage in der Wand

Fühlermontage

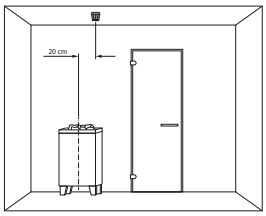

bei Kabinen:

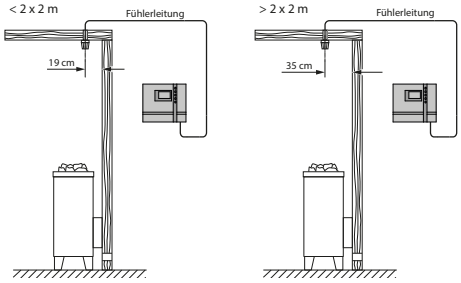

Anschluss-Schema

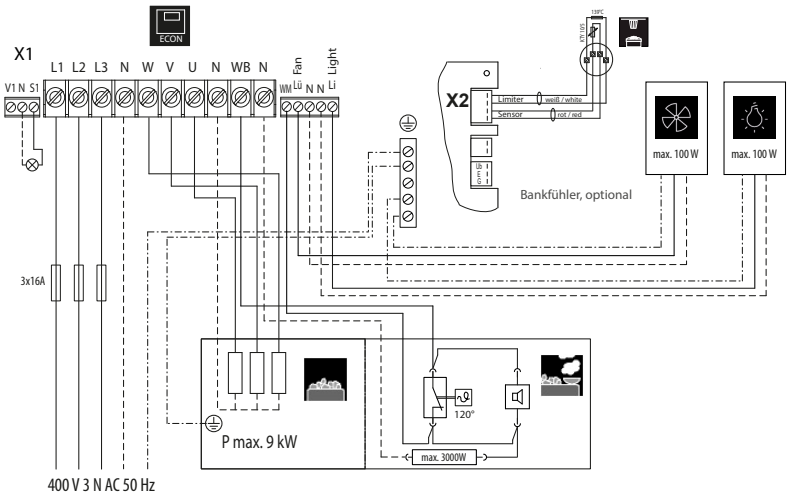

Zubehör und Ersatzteile

Beschreibung	Artikel-Nr.
Temperaturfühler mit Kabel	607570
Bankfühler	94.4389
Feuchtefühler F2	90.9479
Elektronikplatine H3 (2teilig)	2001.5627
Schaltmatte (Tasten)	2001.4892
Gehäuse Oberteil	2001.4891
Gehäuse Unterteil	2001.4890
Bedienskala 1 (Blende)	2001.4913
Bedienskala 2	2001.4915
Wippschalter	2001.3652

Technische Daten

Art.-Nr.	Elektrischer Anschluss	Schaltleistung	Anschluss für LSG	Temperatur-regelbereich	Zeitvorwahl	Schaltmöglich-keit für Licht und Lüfter	Heizzeit-begrenzung	Maße H/B/T in cm	Umgebungs-temperaturen beim Betrieb	Gewicht ohne Verpackung ca.
94.6141	400 V 3N AC 50Hz	9,0 kW ohmsche Last, Verdampfer max. 3 kW	möglich	30 - 115 °C Finnisch 30 - 70 °C Bi-O	bis 24 Std.	jeweils max. 100 W	6 h, 12 h, ∞ 30 Min. Nachheizen	22 / 25 / 5,8	-10 bis +40 °C	1,0 kg

Technische Änderungen vorbehalten